5.10 Durchtrieb

1.	2.	3.	4.	5.	6.	7.		8	9.	10.	11.	12.	13.	14	15	16	17	18	19	20	21
L	H	3	0	V	O		/		20	V					0	00		000			

5.10.1 Axialkolbeneinheit ohne Durchtrieb

Hinweis
Abmessungen für Axialkolbeneinheit ohne Durchtrieb, siehe Hauptabmessungen.

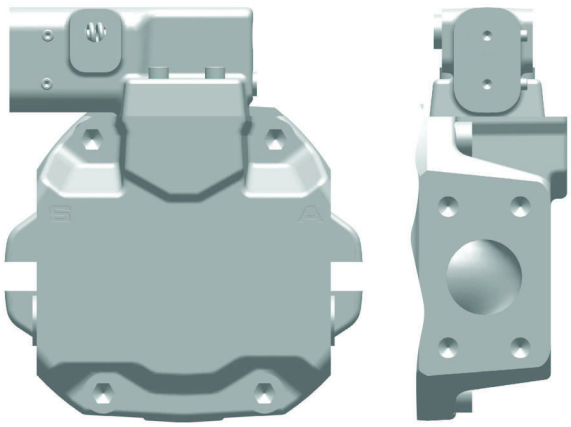

0000

5.10.2 Axialkolbeneinheit mit Vorbereitung Anbausatz Adapter

Hinweis
Vorbereitung auf Anbausatz Adapter, mit Deckel verschlossen.
Zur Verwendung des Durchtriebes muss der ausgewählte Anbausatz Adapter inkl. Kupplungshülse (siehe Einbauzeichnung) separat bestellt, der Deckel entfernt und der Anbausatz Adapter montiert werden.

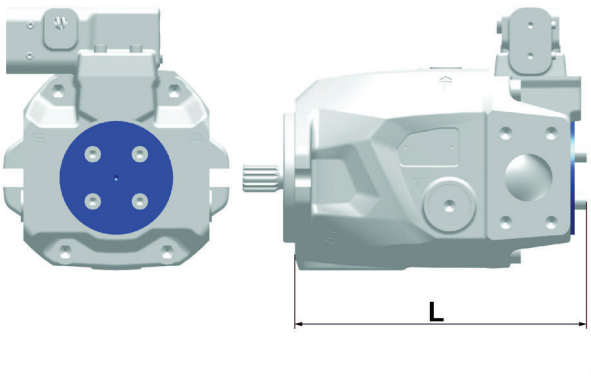

K02G 4-Loch

NG	L	L*
028	204.5	213.7
045	228.5	230.1
085	287	288.4

L) bis Anbauflansch
L*) Gesamtlänge der Axialkolbeneinheit mit Regelungsart VE_/ VK_ und LR-, siehe Hinweis.

copyright © Liebherr Machines Bulle SA 2019

Hinweis
NG 028: Gesamtlänge der Axialkolbeneinheit mit Regelungsart VE_/ VK_ und LR-, siehe Kapitel 5.1.3.
NG 045: Gesamtlänge der Axialkolbeneinheit mit Regelungsart VE_/ VK_ und LR-, siehe Kapitel 5.4.3.
NG 085: Gesamtlänge der Axialkolbeneinheit mit Regelungsart VE_/ VK_ und LR-, siehe Kapitel 5.7.3.

5.10.3 Axialkolbeneinheit mit Durchtrieb SAE A

Hinweis
O-Ring für Abdichtung für Axialkolbeneinheit 2 ist im Lieferumfang enthalten.
NG 028 / 045: Für Regelungsart VE_/ VK_ und LR- gilt, Gesamtlänge bis Anbauflansch L + 13mm.

Wellenverzahnung: 5/8 in 9T 16/32DP

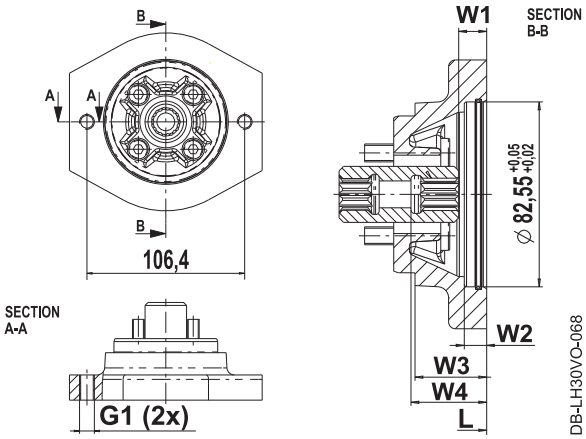

A11D 2-Loch

NG	W1	W2	W3	W4	L	G1 (2Loch)
028	9.9	10	32	33.8	220	M10x1.5; 17 tief
045	14.5	10	32	35.8	244	M10x1.5; 17 tief
085	13.4	10	19.5	34	290	M10x1.5; 19.5 tief

L*) bis Anbauflansch

5.10.4 Axialkolbeneinheit mit Durchtrieb SAE A-B

Hinweis
O-Ring für Abdichtung für Axialkolbeneinheit 2 ist im Lieferumfang enthalten.
NG 028 / 045: Für Regelungsart VE_/ VK_ und LR- gilt, Gesamtlänge bis Anbauflansch L + 13mm.

Wellenverzahnung: 3/4 in 11T 16/32DP

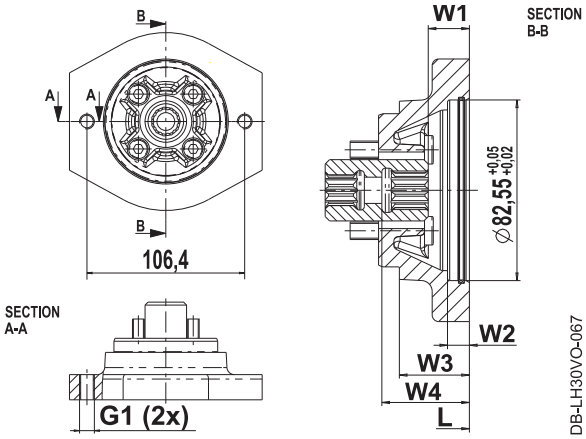

A21D 2-Loch

NG	W1	W2	W3	W4	L	G1 (2Loch)
028	18.8	10	32	40	220	M10x1.5; 17 tief
045	20.9	10	32	42.1	244	M10x1.5; 17 tief
085	23.6	10	19.5	40	290	M10x1.5; 19.5 tief

L*) bis Anbauflansch

copyright © Liebherr Machines Bulle SA 2019

5.10.5 Axialkolbeneinheit mit Durchtrieb SAE B

Hinweis
O-Ring für Abdichtung für Axialkolbeneinheit 2 ist im Lieferumfang enthalten.
NG 028 / 045: Für Regelungsart VE_/ VK_ und LR- gilt, Gesamtlänge bis Anbauflansch L + 13mm.

Wellenverzahnung: 7/8 in 13T 16/32DP

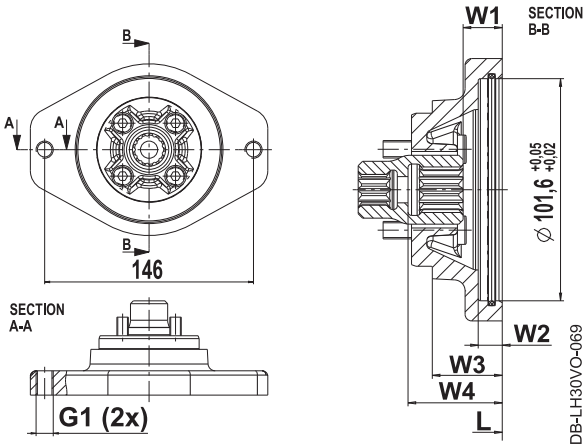

B11D 2-Loch

NG	W1	W2	W3	W4	L	G1 (2Loch)
028	17.8	11	32	43.1	220	M12x1.5; 17 tief
045	21.7	11	32	45.1	244	M12x1.5; 17 tief
085	20	11	26.5	43	297	M12x1.5; 18 tief

L*) bis Anbauflansch

5.10.6 Axialkolbeneinheit mit Durchtrieb SAE B-B

Hinweis
O-Ring für Abdichtung für Axialkolbeneinheit 2 ist im Lieferumfang enthalten.
NG 028 / 045: Für Regelungsart VE_/ VK_ und LR- gilt, Gesamtlänge bis Anbauflansch L + 13mm.

Wellenverzahnung: 1 in 15T 16/32DP

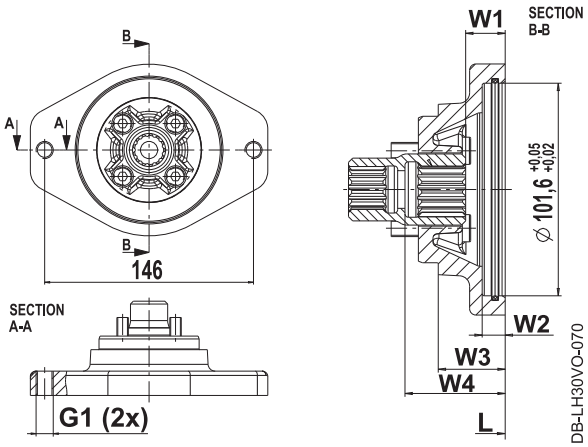

B21D 2-Loch

NG	W1	W2	W3	W4	L	G1 (2Loch)
028	-	-	-	-	-	-
045	20.9	11	32	49.9	244	M12x1.75; 17 tief
085	22.2	11	26.5	48	297	M12x1.75; 18 tief

L*) bis Anbauflansch
- nicht möglich

copyright © Liebherr Machines Bulle SA 2019

5.10.7 Axialkolbeneinheit mit Durchtrieb SAE C

Hinweis
O-Ring für Abdichtung für Axialkolbeneinheit 2 ist im Lieferumfang enthalten.

Wellenverzahnung: 1 1/4 in 14T 12/24DP

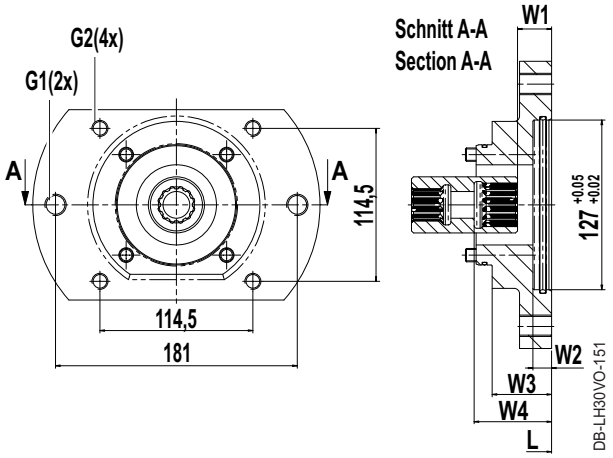

C11D 2-Loch
C12D 4-Loch

NG	W1	W2	W3	W4	L	G1 (2Loch) G2 (4Loch)
028	-	-	-	-	-	-
045	-	-	-	-	-	-
085	25.5	14	44.5	58	315	G1: M16x2; 24 tief G2: M12x1.75; 24 tief

5.10.8 Axialkolbeneinheit mit Durchtrieb SAE C-C

Hinweis
O-Ring für Abdichtung für Axialkolbeneinheit 2 ist im Lieferumfang enthalten.

Wellenverzahnung: 1 1/2 in 17T 12/24DP

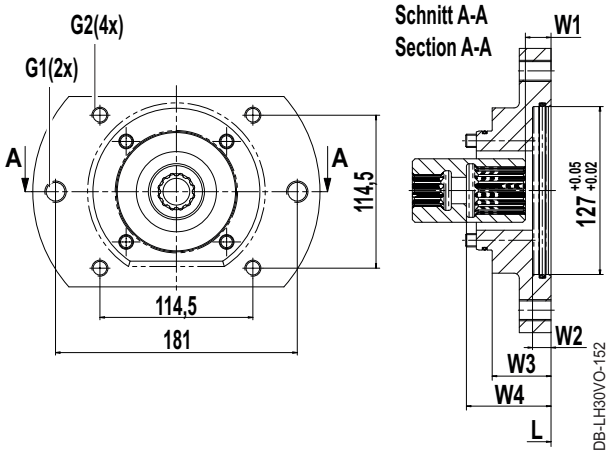

C21D 2-Loch
C22D 4-Loch

NG	W1	W2	W3	W4	L	G1 (2Loch) G2 (4Loch)
028	-	-	-	-	-	-
045	-	-	-	-	-	-
085	19.4	14	44.5	64	315	G1: M16x2; 24 tief G2: M12x1.75; 24 tief

copyright © Liebherr Machines Bulle SA 2019